Thinking of you

Electrolux

Modulární tunelové myčky na nádobí

Nová řada modulárních tunelových myček Electrolux kombinuje nejvyšší úroveň mycího a oplachového výkonu s výjimečnou spolehlivostí. Je ideální pro používání v náročných provozech jako jsou hotely, restaurace, větší závodní jídelny, letecký catering a nemocnice.

Výkonný mycí systém
- Nový „Ideal Wash System“ (IWS) pro optimální výsledky
- Zdvojené uspořádání mycích čerpadel „Duo wash“
- Mycí ramena „Maximum Water Contact“ (MWC)

Hygiena
- Oplachování pomocí atmosférického boileru je nezávislé na tlaku přiváděné vody – hygienická bezpečnost
- Vysokoteplotní dvojité Duo oplachování

Čištění myčky
- Samovypouštěcí mycí čerpadla
- **Lisované,** bezespárové předmývací, mycí a oplachové **nádrže** s oblými rohy
- Optimální přístup díky velkoplošným inspekčním dveřím na každém modulu

Robustnost
- Nosný vnitřní rám z nerezové oceli
- Pěnová izolace dveří
- Všechny součásti z nerezové oceli
- Ochrana proti stříkající vodě IPX 5

Úspora nákladů
- Nepřetržité mytí bez potřeby vypouštět vodu s detergentem šetří 30 % vody
- Duo oplach šetří 50 % spotřeby vody
- Oddělená předmývací zóna nepotřebuje velký objem chladicí vody
- Šetří až 75 % detergentů

Ergonomie
- Velkoplošné dveře s pěnovou izolací
- Nízkoteplotní sušení
- Velká madla dveří

Nový IWS systém mytí

Lisované zaoblené nádrže

Lisovaný strop

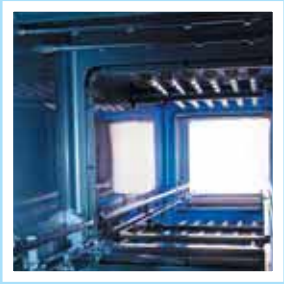
Duo oplachový systém

Ergonomie

Mycí výkon

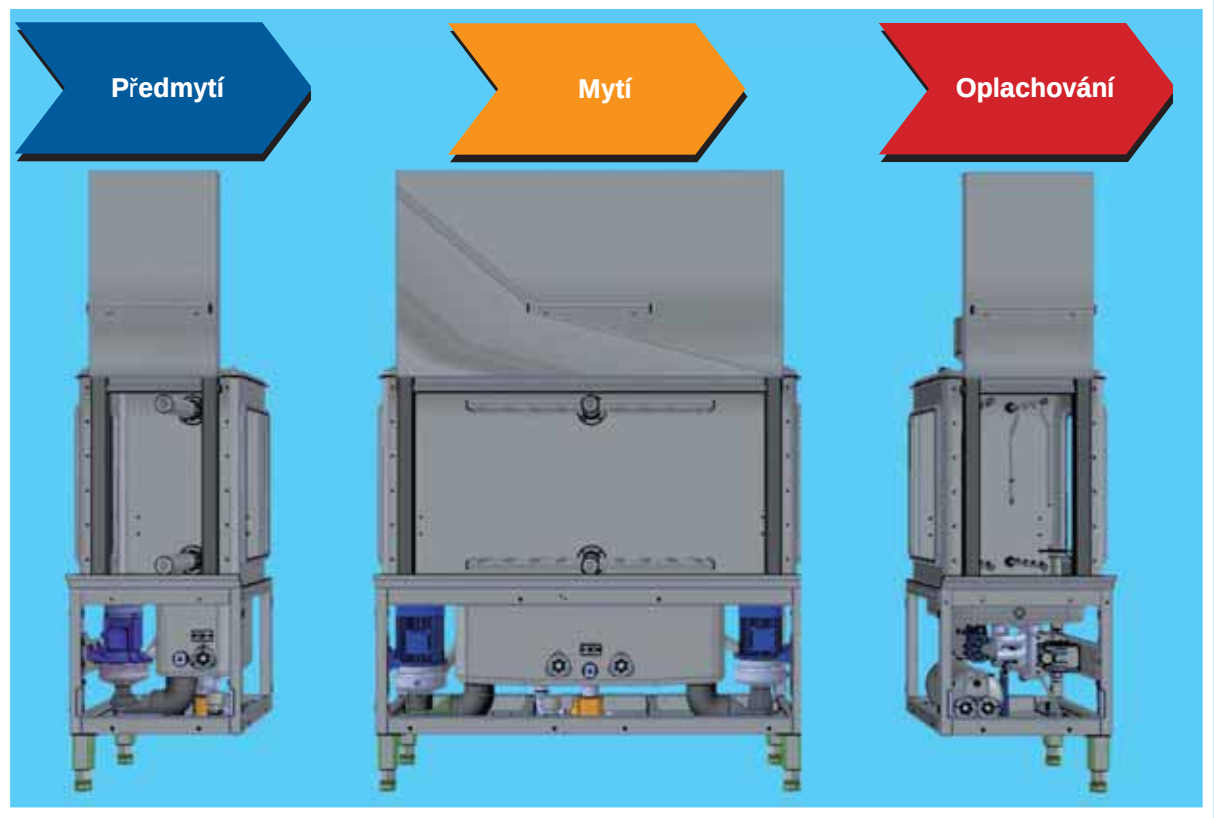

Ideální systém mytí (IWS) je navržen pro perfektní umytí veškerého nádobí **napoprvé** - 24 hodin denně, 7 dní v týdnu. Předmývací zóna obsahuje obvykle nejvíce znečištěnou vodu a poskytuje základ perfektního umytí.
Na rozdíl od tradičních systémů, je **předmývání** u systému **Electrolux zcela odděleno** od vyhřívané mycí zóny s mycím detergentem, používá pouze studenou vodu a zabraňuje tak nalepení zbytků jídla bílkovinného základu k talířům.

Také mycí zóna je fyzicky oddělena od oplachové (zatímco v tradičním přepadovém systému voda z oplachu přepadává do mycí zóny), takže mycí nádrž je zcela bez oplachového prostředku, který oslabuje účinky mycího detergentu a v důsledku čehož se zvyšuje spotřeba mycího detergentu.

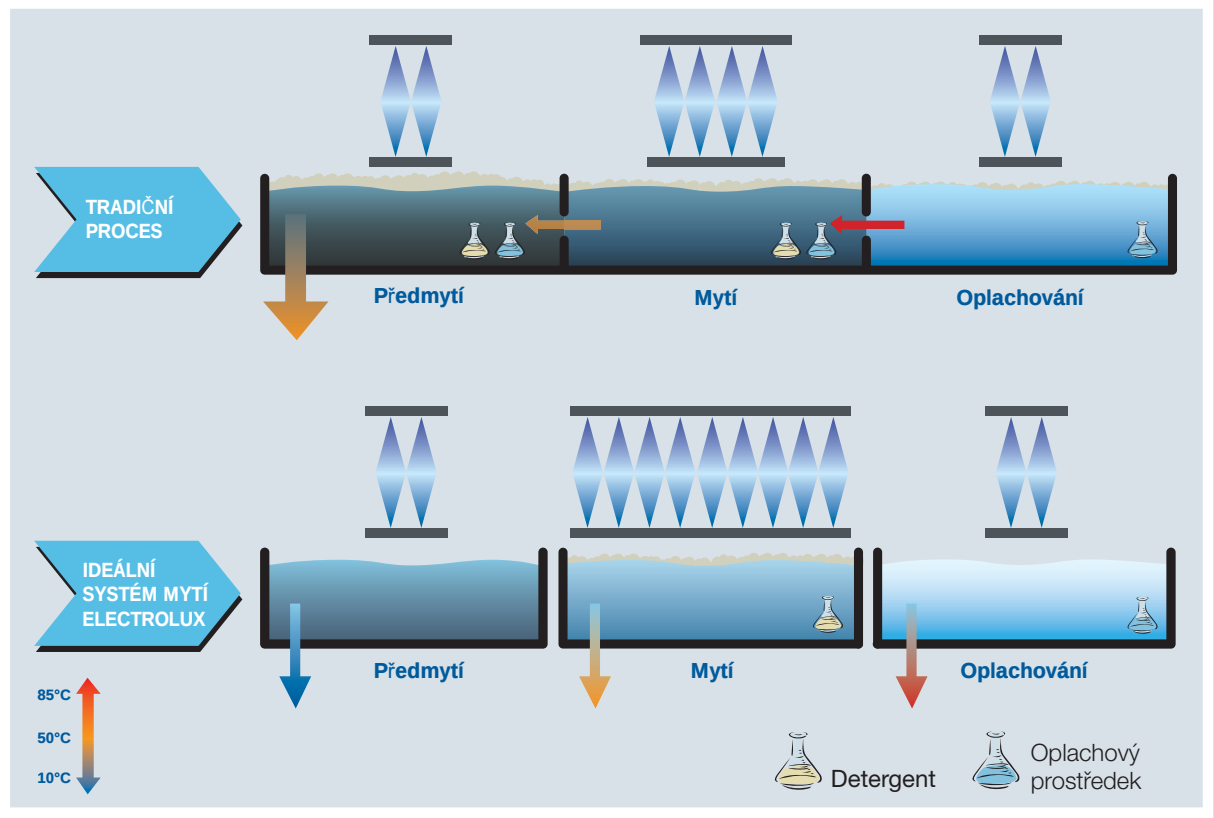

Dokonce i během dlouhé doby mytí nádobí trvající několik hodin, kdy je zapotřebí tradiční myčky v určitém momentu zcela vypustit a znovu naplnit, **IWS systém pokračuje v mytí s minimální spotřebou vody**.

Každý stroj má **dvě předem nastavené rychlosti** - pomalou pro více znečistěné nádobí, rychlou pro lehčí znečištění. **Obě rychlosti** mohou být upraveny na místě pomocí elektronického řídícího panelu tak, aby vyhovovaly potřebám zákazníka.

Pokud se předmývací nebo mycí voda stane příliš znečištěnou, a zhorší se účinnost mytí, část znečištěné vody se automaticky odpustí a doplní čistou, aniž by se myčka zastavila. Tím je umožněno nepřetržité celodenní mytí. Objem a frekvence odpouštění jsou plně variabilní pomocí ovládacího panelu s cílem maximalizace mycího výkonu při minimální spotřebě vody.

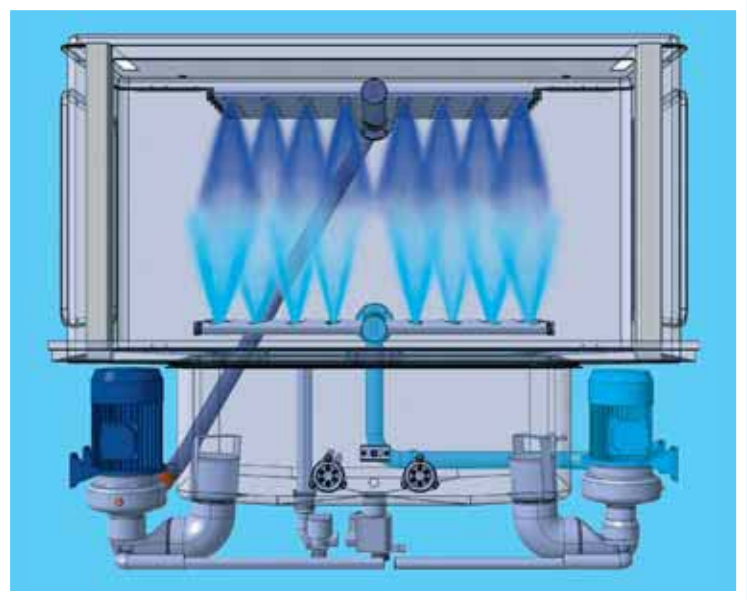

Uspořádání 150 litrových modulů charakterizují zdvojená **mycí čerpadla** - jedno o výkonu 2,2 kW, které zásobuje horní mycí ramena a druhé o výkonu 1,1 kW, které zásobuje spodní mycí ramena, čímž soustředí co nejvyšší výkon mycí vody na umývané nádobí - ideální pro mytí přischlého jídla nebo velkého množství nádobí, nádob a kuchyňských potřeb.

Za účelem mytí na co nejmenším prostoru jsou mycí ramena systému **Maximum Water Contact (MWC) umístěna podél celé délky mycí nádrže**. Tím se téměř zdvojí délka kontaktního času s mycí vodou ve srovnání s tradičním uspořádáním mycích ramen. Přestože je koš v mycí zóně s tradičním uspořádáním 2 minuty, neznamená to, že kontaktní čas byl také 2 minuty.

Systém dvojitých filtrů minimalizuje možnost, aby se zbytky jídla dostaly do systému mycí vody a snižuje potřebu regenerace vody. Systém záclonek brání vodě rozstřikovat se z nádrže do nádrže.

Hygiena bez kompromisů

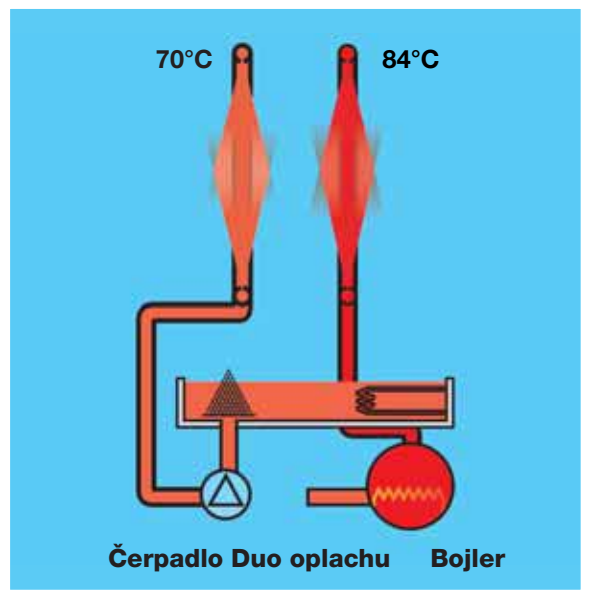

Systém Duo oplachu

Duo oplachový systém s atmosférickým bojlerem plněným přes zásobník vody je standardem pro kvalitní oplach. **Horká voda o konstantní teplotě** za všech podmínek poskytuje jistotu, že každý umývaný kus bude **bez detergentu a dezinfikovaný**.

Vyzkoušený a osvědčený systém dvoustupňového oplachování, "Duo oplach", zabezpečí **úplné odstranění detergentu s minimální spotřebou vody** - oplachování horkou vodou i v 2. stupni, díky dodatečným 3 kW elektrickým topnicím v nádrži pro Duo oplach.

Zařízení pro úsporu energie (ESD) dokáže předehřívat přiváděnou studenou vodu zbytkovým teplem v myčce, přičemž šetří až 12 kW energie a zároveň zkondenzuje páru odcházející z myčky, čímž snižuje nároky na vzduchotechniku v kuchyni.

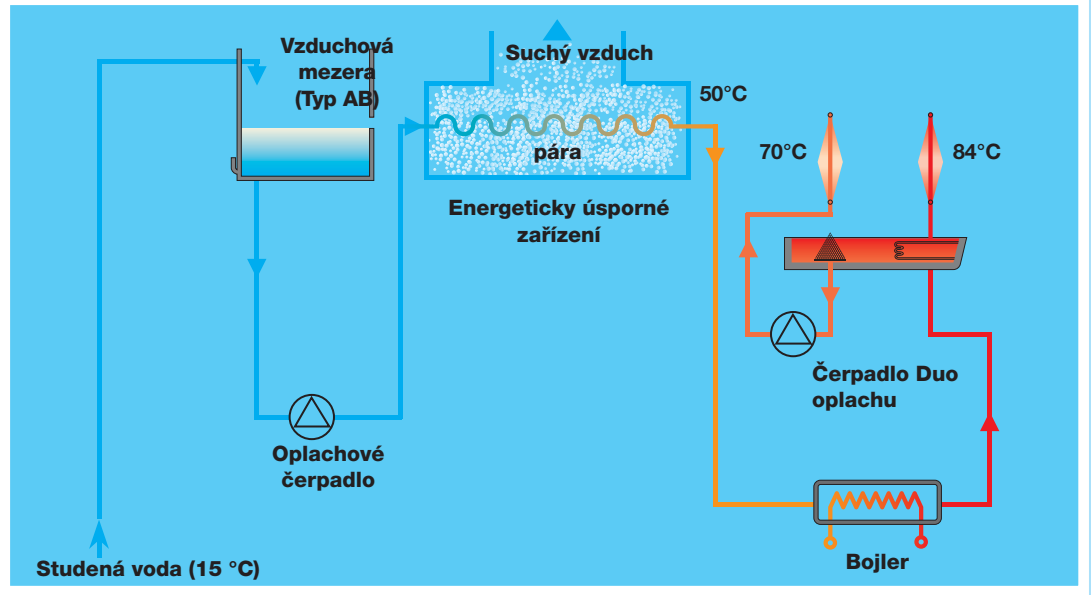

Atmosférický Duo oplachový systém s energeticky úsporným zařízením ESD

Robustnost

Myčka Electrolux RT je tahounem práce v kuchyni, je schopná pracovat nepřetržitě v náročných podmínkách.
Vyvážené, pěnou izolované dveře usnadňují práci v obtížných podmínkách.

Pevná, 3 mm silná profilová konstrukce z nerezové oceli poskytuje dlouhodobou pevnost a díky možnosti dělené konstrukce i snadnější dopravu na místo instalace.

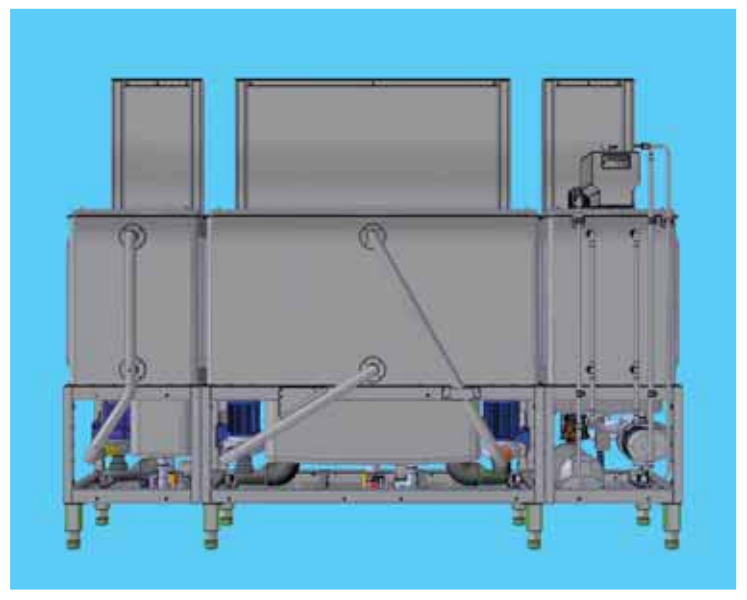

Všechny nádrže, mycí a oplachová ramena, dveře, přední a boční stěny, vnitřní posunovací systém košů vč. posunových trnů, vodicí dráhy a boční vedení košů a potrubí v zadní části myčky jsou vyrobeny z antikorozní nerezové oceli 304 AISI.

Mycí čerpadla z nerezové oceli jsou ideální pro náročné provozy.
Mosazné vstupní ventily jsou standardní výbavou zajišťující maximální spolehlivost při vysokých teplotách přiváděné vody.
Ochrana proti stříkající vodě IPX 5 umožňuje snadné oplachování vnějšího pláště myčky.

Všechny topnice jsou v provedení ze speciální nerezové oceli Incoloy 800, a tak jsou dokonale chráněny před všemi detergenty.

Čištění

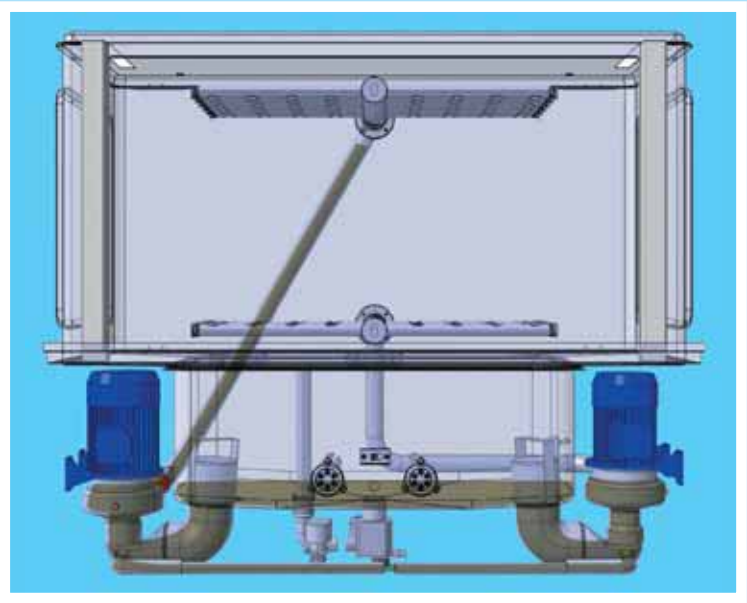

Modulární tunelové myčky Electrolux byly zkonstruovány tak, aby se mohly zevnitř i z vnějšku úplně a rychle vyčistit. Tomu napomáhá i automatický samočisticí program, který na konci každého pracovního dne automaticky vyčistí a umyje vnitřní prostor myčky.

Samovypouštěcí mycí čerpadla zajišťují maximální hygienu bez jakýchkoliv nepříjemných pachů.

Výklopné víko usnadňuje přístup k energeticky úsporné kondenzační jednotce, snadno vyjímatelné pro čištění.

Velké vyvážené inspekční dveře pro snadný přístup do všech zón – předmytí, mytí, oplachování i sušení.

Lisované, bezespárové nádrže s oblými rohy v předmývací, mycí a oplachové zóně se svažují k výpusti, aby se zabraňovalo usazování nečistot a bakterií.

Vyjímatelná mycí ramena z nerezové oceli (zátky ramen z nerez oceli jako extra příslušenství).

Mycí komora bez jakýchkoliv vnitřních trubek.

Ergonomie

Dveře izolované pěnou snižují hluk a emise tepla, přičemž chladí nepříjemně horké povrchy (na méně než 60 °C). Vyvážené dveře se otevírají s minimálním úsilím obsluhy a mají připojené bezpečnostní zařízení, které blokuje dveře během čištění. **Madla dveří** jsou navržena tak, aby byla lehce přístupná z kterékoliv pozice.

Rychle vyjímatelné filtry z nerezové oceli. Snadno vyjímatelná **mycí ramena** s rychloupínacím systémem „click-in/click-out“.

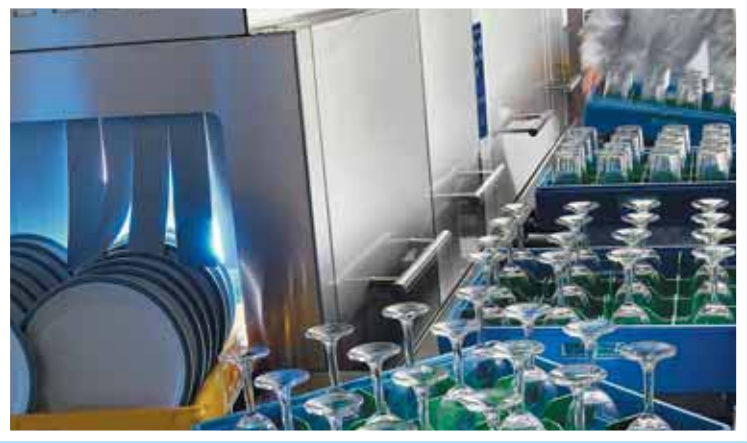

Sušicí zóna odstraní každou stopu vody z nádobí pomocí velmi výkonného ventilátoru, který nasává z venku suchý vzduch s minimálním poklesem teploty a s minimálním unikáním páry.

Electrolux
Electrolux
Dishwashing
System
Welcome in the New Rack Type
WASH•SAFE
CONTROL

Elektronický ovládací panel

Dotyková tlačítková elektronika poskytuje značné výhody, jak pro obsluhu, tak i pro majitele nebo technika a také pro uživatele. Aby se zamezilo ztrátám času obsluhy, elektronické řízení slyšitelně a viditelně signalizuje na obrazovce zprávy jako např.:
Dveře otevřeny - zavřete dveře / Napouštění / Ohřev / Čištění – čistící cyklu proběhl / Vypouštění / Mytí apod.

Připrava pro připojení monitorovacího zařízení systému HACCP jako jsou počítače, tiskárny a modem pro dálkové ovládání.

Jako extra příslušenství lze objednat zařízení pro měření spotřeby vody, detergentu a energie.

Na displeji mohou být vybrány a zobrazeny následující informace:

Pohotovostní režim
Skutečné a nastavené hodnoty teplot
Nastavení průtočných limitů
Denní statistika mytí
Dnešní signalizace alarmů mytí
Čas zbývající do údržby
Funkce systému HACCP

Režim mytí
Účinnost mytí
Aktuální alarmy
Skutečné a nastavené hodnoty teplot
Hodnoty průtoku/rychlosti/ elektrického aktuálního výkonu (pokud jsou nainstalována měřidla)
Denní statistika mytí
Denní signalizace aktuálních alarmů mytí

Režim nastavení
Mohou být nastavena následující pole:
Pro uživatele
Datum a čas
Jazyk
Pro techniky
Model a sériové číslo
Napětí, příkon a rok výroby
Teploty
Časovač údržby
Protokoly systému HACCP
Průtok vody (volitelně)

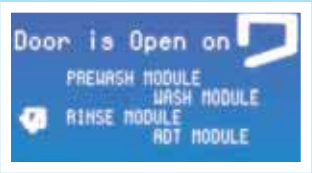

Zelená kontrolka zajišťuje obsluze okamžitou informaci po každém oplachovém cyklu, že oplachování bylo úspěšně ukončeno.

Úspora nákladů

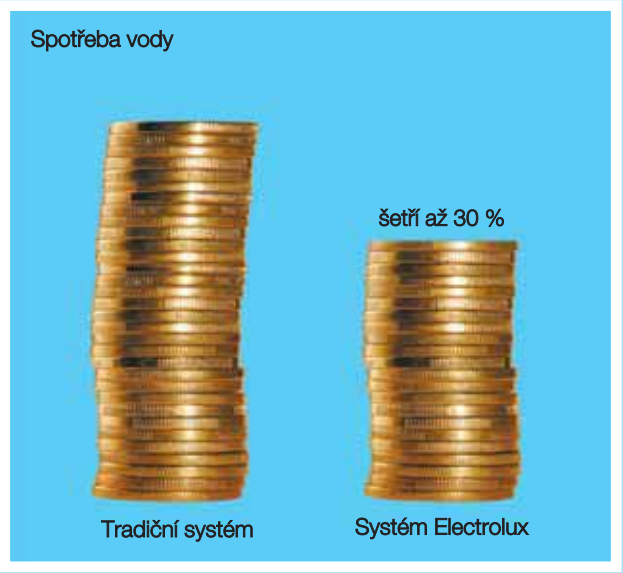

Jedinečný systém mytí a oplachování minimalizuje spotřebu vody, energie a chemikálií, což snižuje celkové provozní náklady.

Systém **IWS** – „ideální systém mytí“ zabraňuje potřebě úplného vypouštění všech mycích nádrží, když se voda stane příliš znečištěnou pro mytí. Řídící elektronika automaticky odpustí část znečištěné vody, obvykle 15 l/hod, a ztráta je ihned doplněna čistou vodou (lze variabilně místně měnit) tak, aby mohla myčka pracovat celý den. Tento systém tak ušetří **až 30 % vody**.

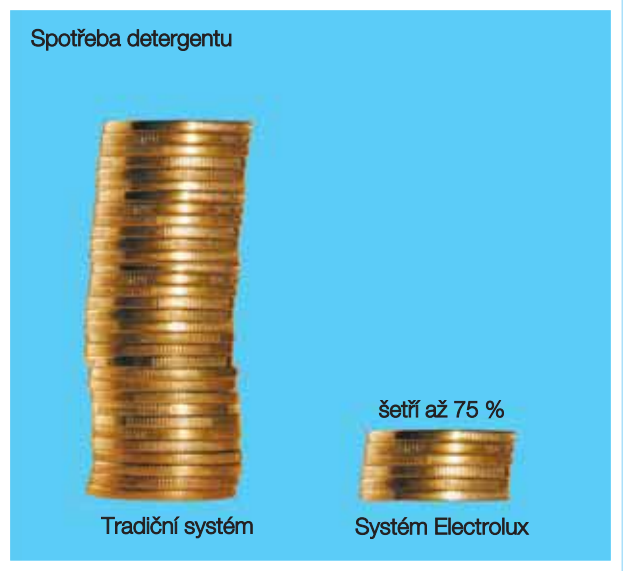

Oddělená předmývací zóna nepoužívá ohřátou vodu a proto nespotřebovává další vodu na zchlazení předmývací lázně.

Autostart - automatické spuštění zajistí, že pokud je myčka v pohotovostním režimu, nespotřebovává se žádná voda ani energie.
Bojler je izolován, aby nedocházelo k dalším tepelným ztrátám.

Zařízení pro úsporu energie je vybaveno velkou kondenzační jednotkou, která předehřívá přiváděnou studenou vodu na 50 °C, čím ušetří až 12 kW a také snižuje uživateli nároky na vzduchotechniku.

Manipulační systémy

Modulární tunelové myčky nádobí Electrolux jsou centrem plně integrovaného manipulačního systému nakládání s mycími koši, který je zaměřen na maximalizaci účinnosti pokud jde o kapacitu a samozřejmě minimalizaci rozbíjení nádobí. Celonerezová konstrukce zaručuje pevnost, snadné čištění oblých rohů a pohodlný ergonomický provoz správně navrženými funkcemi. Systém je ideální pro instalace s kapacitou až 3 000 talířů za hodinu.

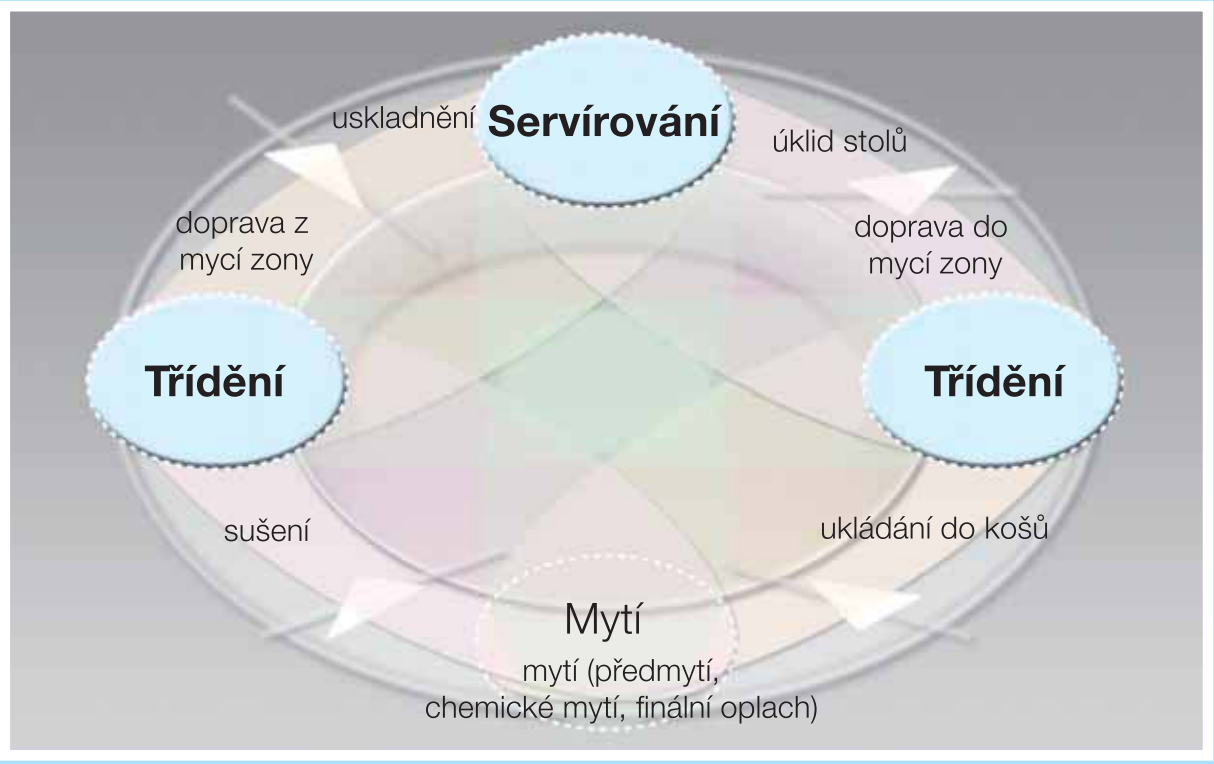

Na obrázku je celý systém **s automatickým třídícím stolem**, 180° otočkou a válečkovým dopravníkem.

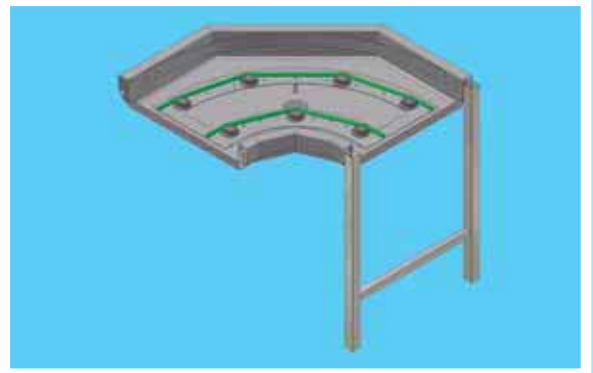

Řemenový dopravník pro maximální hygienu.

180° otočka – zaoblené rohy a všechny pracovní součásti jsou skryty vespod pro větší bezpečnost obsluhy a pro snadnější čištění.

Nabídka

Model	Typ	Celková délka	Kapacita Koše/hodinu
WTM140 elektrická a parní verze	100 litrů mytí & oplachování	1773 mm	80 - 140
WTM165 elektrická a parní verze	150 litrů mytí & oplachování	2100 mm	90 - 165
WTM180 elektrická a parní verze	50 litrů předmytí & 100 litrů mytí & oplachování	2573 mm	110 - 180
WTM200 elektrická a parní verze	50 litrů předmytí & 150 litrů mytí & oplachování	2900 mm	130 - 200
WTM250 elektrická a parní verze	100 litrů předmytí & 150 litrů mytí & oplachování	3270 mm	160 - 250
WTM300 elektrická a parní verze	150 litrů předmytí & 150 litrů mytí & oplachování	3600 mm	180 - 300

Všechny elektrické modely jsou v nabídce v provedení s nebo bez energeticky úsporné jednotky. Parní verze jsou standardně vybaveny energeticky úspornou jednotkou.

Technická data		WTM140	WTM165	WTM180	WTM200	WTM250	WTM300
Nižší rychlost (lze variabilně měnit)	košů/h	80	90	110	130	160	180
2. rychlost (lze variabilně měnit)	košů/h	140	165	180	200	250	300
Délka stroje (bez sušení)	mm	1773	2100	2573	2900	3270	3600
Délka stroje (s přímým sušením)	mm	2673	3000	3473	3800	4170	4500
Předmytí							
Výkon čerpadla							
horní	kW			0,23	0,23	2,2	2,2
dolní	kW						1,1
Průtok vody							
horní	l/min			150	150	600	500
dolní	l/min						350
kapacita nádrže	l			45	45	100	150
Mytí							
Výkon čerpadla							
horní	kW	2,2	2,2	2,2	2,2	2,2	2,2
dolní	kW		1,1		1,1	1,1	1,1
Průtok vody							
horní	l/min	600	500	600	500	500	500
dolní	l/min		350		350	350	350
kapacita nádrže	l	100	150	100	150	150	150
Oplachování							
Duo oplachování – výkon čerpadla	kW	0,35	0,35	0,35	0,35	0,35	0,35
Duo oplachování – výkon čerpadla	l/min	15	15	15	15	15	15
Duo oplachování – výkon čerpadla	l	23	23	23	23	23	23
průtok vody	l	12	12	12	12	12	12
Spotřeba oplachové vody, teplá voda (elektrická verze, úroveň B)	l/hr	240	300	300	300	300	300
Spotřeba oplachové vody, studená voda (elektrická a parní verze, úroveň A)	l/hr	240	300	300	300	300	300
Elektrický příkon							
topnice mycí nádrže	kW	12	21	12	21	21	21
topnice nádrže Duo oplachu	kW	3	3	3	3	3	3
topnice bojleru	kW	12	16,5	16,5	16,5	16,5	16,5
Topnice sušení	kW	8,25	8,25	8,25	8,25	8,25	8,25
Ventilátor sušení	kW	1,1	1,1	1,1	1,1	1,1	1,1
Sušení	m^3/h	1000	1000	1000	1000	1000	1000
Teplota sušení	°C	50-60	50-60	50-60	50-60	50-60	50-60
Transportní motor	kW	0,25	0,25	0,25	0,25	0,25	0,25
Ventilátor ESD	kW	0,13	0,13	0,13	0,13	0,13	0,13
Celkový příkon (elektrická verze)	kW	27,4	31,5	31,8	31,8	44,2	45,3
Celkový příkon (parní verze)	kW	6,4	7,5	6,6	7,7	9,7	10,8
Připojení teplé vody	°C	50	50	50	50	50	50
Připojení studené vody	°C	15	15	15	15	15	15
Hladina hluku	dBA	<70	<70	<70	<70	<70	<70
Tlak páry*	bar Min./Max	1,5/7	1,5/7	1,5/7	1,5/7	1,5/7	1,5/7

*Pouze pro parní verzi

www.electrolux.com/foodservice

Share more of our thinking at www.electrolux.com

Společnost Electrolux si vyhrazuje právo technických změn bez předchozího upozornění.

rebus

9JEB7C